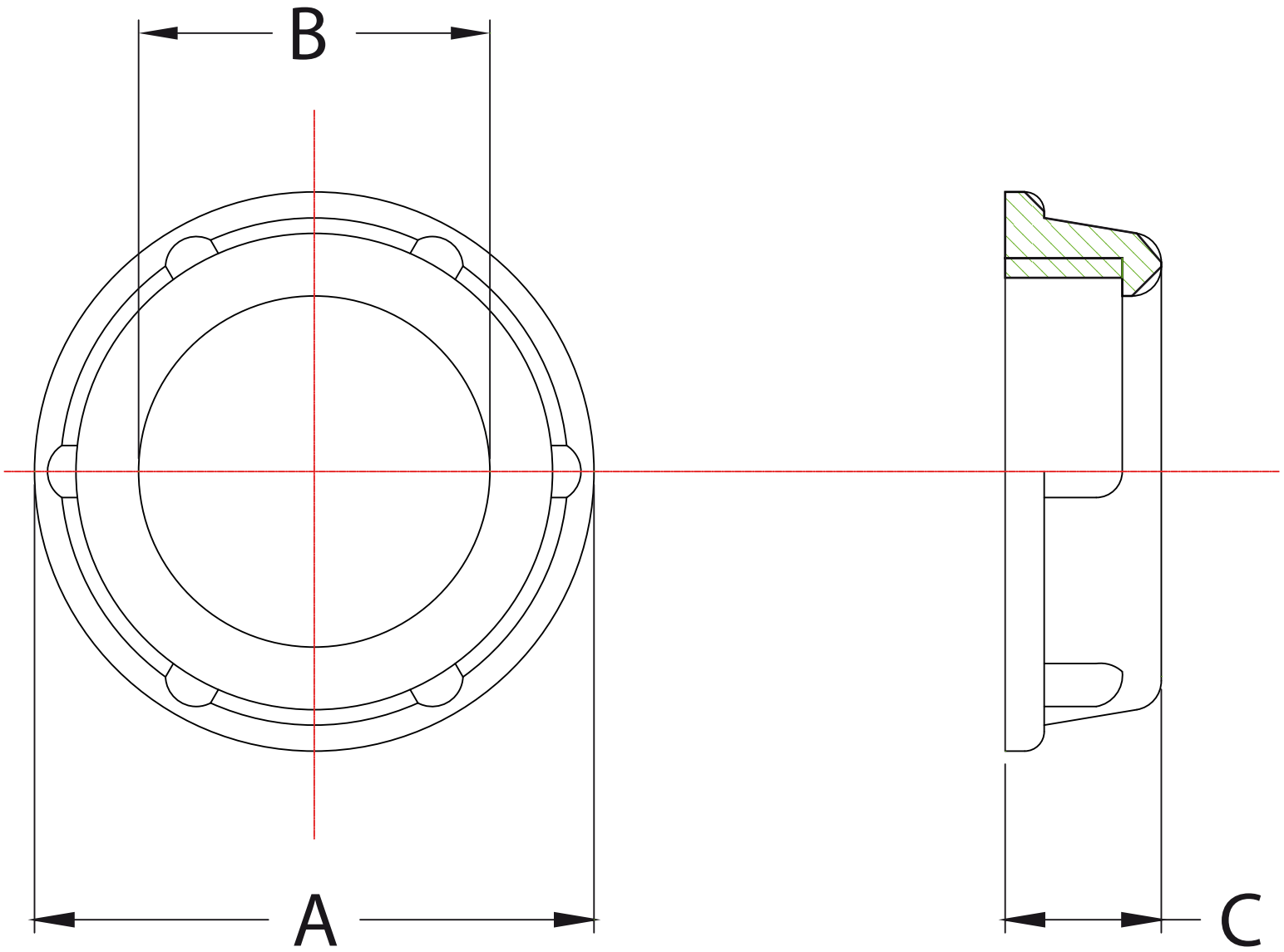

VL ELECTRIC		NOMBRE	FECHA
	DIBUJO		
DENOMINACION:			
BOQ - BOQUILLA	INGENIERIA	ESCALA:	
	N°:		